Parts & Operations Manual
Manuel de pièces et d'opérations

Targa Eco Series

Vacuums / Aspirateurs

28540 (Targa Enviro Vac) / 28541 (Targa 330) / 28542 (Targa 660) / 28543 (Targa 990) / 28544 (Targa XL 12) / 28545 (Targa XL 12 Dolly) / 28546 (Targa XL 18 Dolly) / 28547 (Targa XL 18 Tip & Pour)

Serial Number / Numéro de série :

Date of Purchase / Date d'achat :

Distributor Name / Nom du distributeur :

Date of Issue / Date d'émission : **2018-07**

Safety, Operations and Maintenance

Save these instructions. Read and follow all warnings and cautions before using this vacuum. This unit is intended for commercial use.

This vacuum will give you many years of trouble-free operating satisfaction, provided it is given proper care. All parts have passed rigid quality control standards prior to their assembly to produce the final product. Prior to packaging, your vacuum was again inspected for assurance of flawless assembly.

This vacuum is protectively packed to prevent damage in shipment. We recommend that upon delivery, you unpack the unit and inspect it for any possible damage. Only a visual examination will reveal damage that may have occurred during shipping.

Important Safety Instructions

WARNING: Read all instructions before using your Dustbane Targa.

To reduce the risk of fire, electric shock or injury:

- Do not leave Targa plugged in. Unplug from outlet when not in use and before servicing.
- Always turn off Targa before connecting or disconnecting motorized nozzle.
- When using 430 or 499 Power nozzle attachment do not use it on wet surfaces.
- Do not allow to be used as a toy. Close attention is necessary when used by or near children.
- Use only as described in this manual. Use only Dustbane recommended attachments.
- Do not use with damaged cord or plug. If Targa is not working as it should, has been dropped, damaged, left outdoors, or dropped into water, return it to a service centre.
- Do not pull or carry by cord, use cord as a handle, close a door on cord, or pull cord around sharp edges or corners.
- Do not run appliance over cord. Keep cord away from heated surface.
- Do not lift filled tank and vacuum by handle on head, remove Vac head before lifting.
- Do not unplug by pulling on cord. To unplug, grasp the plug, not the cord.
- Do not handle plug or appliance with wet hands.
- Do not put any object into openings. Do not use with any opening blocked; keep free of dust, lint, hair and anything that may reduce airflow.
- Keep hair, loose clothing, fingers and all parts of body away from openings and moving parts.
- Do not pick up anything that is burning or smoking such as cigarettes, matches, or hot ashes.
- Do not use without dust bag and/or filters in place.
- Turn off all controls before unplugging.
- Use extra care when cleaning on stairs.
- Do not use to pick up flammable or combustible liquids such as gasoline or use in areas where they may be present.
- Always turn off Targa before connecting or disconnecting motorized nozzle.
- Targa Enviro Vac, Targa 330 and 660 are for dry use only; do not use outdoors or on wet surfaces.
- Use Targa vacuums indoors only.

N.B. This vacuum is intended for commercial use only.

Grounding Instructions

IMPORTANT: Improper grounding method can result in a risk of electrical shock.

All Targa vacuums must be connected to a properly grounded outlet only. If it should malfunction or breakdown, grounding provides a path of least resistance for electric current to reduce the risk of shock. Dustbane Targa vacuums are equipped with a cord having an equipment-grounding conductor and grounding plug. The plug must be inserted into an appropriate outlet that is properly installed and grounded in accordance with all local codes and ordinances.

WARNING: Improper connection of the equipment grounding conductor can result in a risk of electric shock. Check with a qualified electrician or service person if you are in doubt as to whether the outlet is properly grounded. Do not modify the plug provided with the appliance – if it will not fit the outlet, have a proper outlet installed by a qualified electrician. RATED LESS THAN 15 AMPERES AND INTENDED FOR USE ON A NOMINAL 120-VOLT SUPPLY CIRCUIT: the Targa vacuums have a grounding attachment plug that looks like the plug illustrated. Make sure that the vacuum is connected to an outlet having the same configuration as the plug. No adaptor should be used with these vacuums.

GROUNDING INSTRUCTIONS
DIRECTIVES DE MISE À LA TERRE

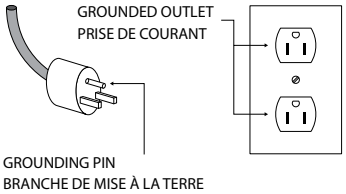

Getting Started

Unpack

Remove vacuum and accessories from packaging and verify that everything listed on the parts list is present.

Assembly – Dry Pickup

1. If you wish to use a paper-filter bag, attach it to the inlet and wrap the bag around the inside of the tank.

2. Insert dry filter in canister ensuring it is correctly snapped in position.

3. Insert bag ring (jogger ring).

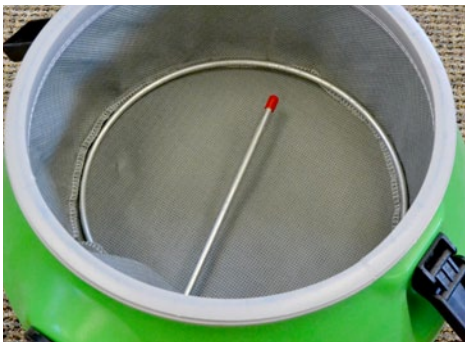

4. Position bag ring (jogger ring) at the bottom of the dry filter.

5. If you use an HEPA filter, attach the filter to the base of the head . Screw in position using the clamp provided.

Assembly – Wet Pickup

1. Insert wet filter in canister ensuring it is correctly snapped in position.

Assembly – Wet & Dry Pickup

1. Once filter(s) are correctly installed, put the vacuum head on the canister and clamp securely.

2. Attach swivel connector of suction hose to inlet nozzle on tank.

Wiring Diagram

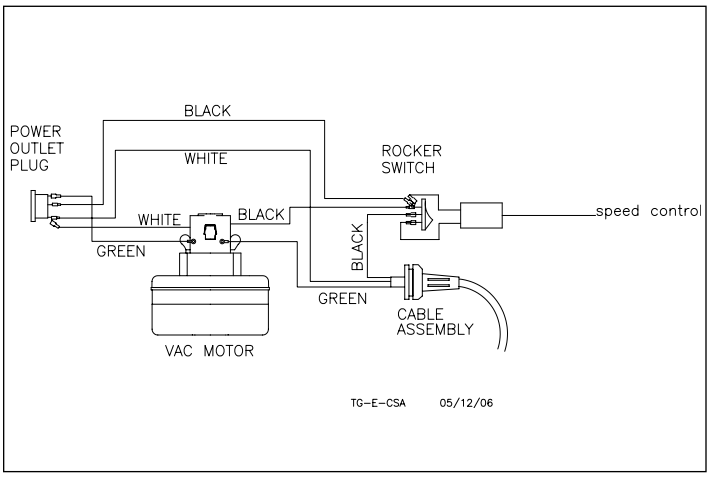

Targa Enviro Vac

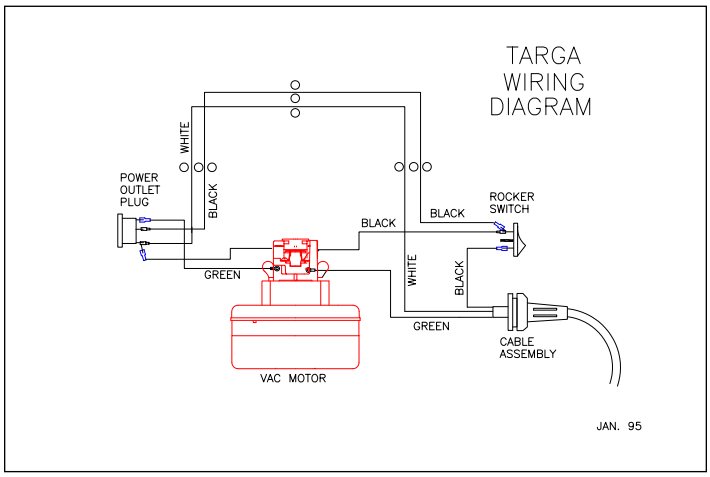

Targa 330, 660, 990, XL 12, XL 12 Dolly, XL 18, 18 Tip & Pour

Maintenance

Tips

Store your vacuum cleaner indoors in a cool, dry area not exposed to the weather to avoid electrical shock and/or damage to the vacuum.

The Targa Enviro Vac, 330 and 660 employ an Automatic Thermal Switch which shuts off the entire vacuum should the motor temperature exceed an acceptable level. Should this shut-off occur, unplug the vacuum and inspect filter and hose for signs of blockage. The Thermal Switch will reset itself in approximately 20 minutes.

Hose Care

To extend the life of your hose, we recommend the following practices:

1. Avoid stepping on the hose or placing heavy objects on top of the hose.
2. Avoid excessive tugging on the hose.
3. Do not expose hose to direct sunlight for extended lengths of time.
4. Drain hose of liquids and rinse with cold water after vacuuming chemicals.

Wrap the cord around vacuum head when not in use.

Accessories

After extensive use, it may become necessary to replace the brushes in the rug tool and the rubber blades in the universal tool. Contact your authorized Dustbane Targa vacuum distributor for these parts.

Vacuum Motor Maintenance

The Targa Series motors are among the best available vacuum motos. Provided that the procedures in this manual are followed, your Targa motor should not require replacement of the brushes before 800 hours of operation. Replacing brushes after ths time will prolong the life of the motor.

Any other services should be performed by an authorized Dustbane distributor only.

Who to call for assistance

If you work with a Dustbane-authorized distributor, contact them for assistance. If any contents of the box are missing, contact your Dustbane-authorized dealer, distributor or reseller. Make sure you have the machine's serial number, located on the back of the machine, when you call.

Filtration Systems

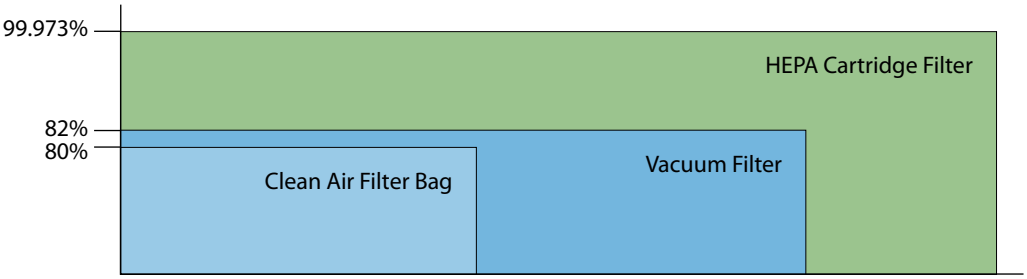

Filter Configurations and Maintenance Tips

CONFIGUARTION: "Clean Air " Filtration (Grey Targa Filter)		
INSTALLATION	APPLICATIONS	TIPS
1. Remove vacuum head from tank. 2. Place Targa filter in tank. 3. Replace vacuum head on tank with the airflow indicator light centered over tank inlet. Align clamps on the side of tank with tabs on head and lock clamps.	General dry vacuuming. (i.e. schools, hotels, offices, etc.)	• To maximize filter life, maintain air quality and performance, clean filter with soft brush, shake, or wash in lukewarm water. • Inspect filter for signs of wear and replace if necessary. • For best performance, use with a paper dust bag installed.

CONFIGUARTION: Superior "Clean Air" Filtration (Grey Targa Filter + Paper Dust Bag)		
INSTALLATION	APPLICATIONS	TIPS
1. Remove vacuum head from tank. 2. Unfold dust bag, gently seperate walls of bag, insert into tank (before placing Targa filter in place). 3. Slide rubberized bag collar over inlet nozzle. Ensure collar face is against tank wall.	General dry vacuuming with the convenience of a bag. (i.e. schools, hotels, offices, etc.) Excellent for fine dust applications where blinding of filter is a problem. (i.e. chalk dust, dry wall dust, lampback, silica dust, etc.)	• Ensure collar is on inlet as far as possible (if not, bag may come off). • Sides of bag should be seperated after installed in tank to maximize entire bag volume. • Grey Targa filter must be in place before operation.

CONFIGUARTION: Optimum "Clean Air" Filtration (Targa Filter + Paper Dust Bag + HEPA filter)		
INSTALLATION	APPLICATIONS	TIPS
1. Remove vacuum head from tank, setting the head on the side. 2. Place clamp on outer ring of HEPA (do not tighten until filter is on black float cage).	Ultra high filtration vacuuming where air quality is crucial. (i.e. hospitals, computer areas, areas where asthmatics and allergy sufferers live and work.)	• To maximize filter life, maintain air quality and peak performance, the HEPA filter should only be cleaned with a soft brush or blown clean with compressed air. • Never wash or expose HEPA filter to water as this will damage filter material. • Inspect filter for signs of wear and replace if necessary. • Always use with paper dust bag and Targa filter.

CONFIGUARTION: Wet Filtration (Targa 990 and Targa XL) WARNING! REMOVE ALL OTHER FILTERS BEFORE INSTALLING WET FILTER		
INSTALLATION	APPLICATIONS	TIPS
1. Remove vacuum head from tank. 2. Remove any other filters. 3. Empty out contents in vacuum tank (rinse out with water if possible). 4. Place wet filter in tank ensuring black gasket is free of dirt and sitting flat on tank rim. 5. Replace head and lock clamps.	For removal of liquids from carpets and hard floors. Ideal when picking up liquids after stripping and rinsing floors and for removal of slush from entrance walk-off mats in winter.	• After vacuuming liquids, clean by vacuuming a small amount of clean water. Allow to dry in a ventilated area. • To minimize foam build-up, use Dustbane's De-Foam in tank. • For ease of emptying, fill tank to no more than 3/4 full. • **Do not use for dry application as this will result in damage to the motor.**

TOOLS AND ACCESSORIES
Vacuums

Filter Bags
Code: 28501 – Small
28502 – Large
Comes with 10 filters per pack

HEPA Cartridge Filter
Code: 26099 – Small
26100 – Large

Dry Filter
Code: 26018VG – Small
26020VG – Large

Wet Filter
Code: 26023VG – Large

Power Nozzle Hose Assembly
Code: 28993

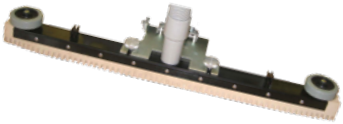

Front Mount Squeegee
Code: 28829
Compatible with the Dolly Targa

Tool Kit #1
Code: 28631
For the Enviro Vac, Targa 330 and Hip Vac

Eco Carpet Tool 1¼"	**29009**
Floor Tool 1¼"	**28906**
Dusting Brush 1¼"	**28999**
Upholstery Tool 1¼"	**28998**
Crevice Tool 1¼"	**28997**
Pistol Grip 1¼"	**28994**
Collapsible Wand 1¼"	**29007**

Tool Kit #2
Code: 28631
For the Targa 660

Double Curve (DC) Style Wand 1½"	**28802**
Carpet Tool 1½"	**28722**
Eco Carpet Tool 1½"	**29008**
Dusting Brush 1¼"	**28999**
Plastic Reducer 1½-1¼"	**29003**
Upholstery Tool 1¼"	**28998**
Crevice Tool 1¼"	**28997**

Tool Kit #3
Code: 28633
For the Targa 990, XL 12, XL 12 Dolly, XL 18 Dolly, XL 18 Tip & Pour and PC-3

Double Curve (DC) Style Wand 1½"	**28802**
Universal Floor Tool 1½"	**28729**
Eco Carpet Tool 1½"	**29008**
Dusting Brush 1¼"	**28999**
Plastic Reducer 1½-1¼"	**29003**
Upholstery Tool 1¼"	**28998**
Crevice Tool 1¼"	**28997**

Tool Kit #4
Code: 28634
For the Targa 330 and 660

Carpet Tool 1¼"	**28721**
Hose Cuff	**26114**
Double Curve (DC) Style Wand 1¼"	**28780**

Notes

Parts / Pièces

Targa Head Enviro Vac (26200-1)

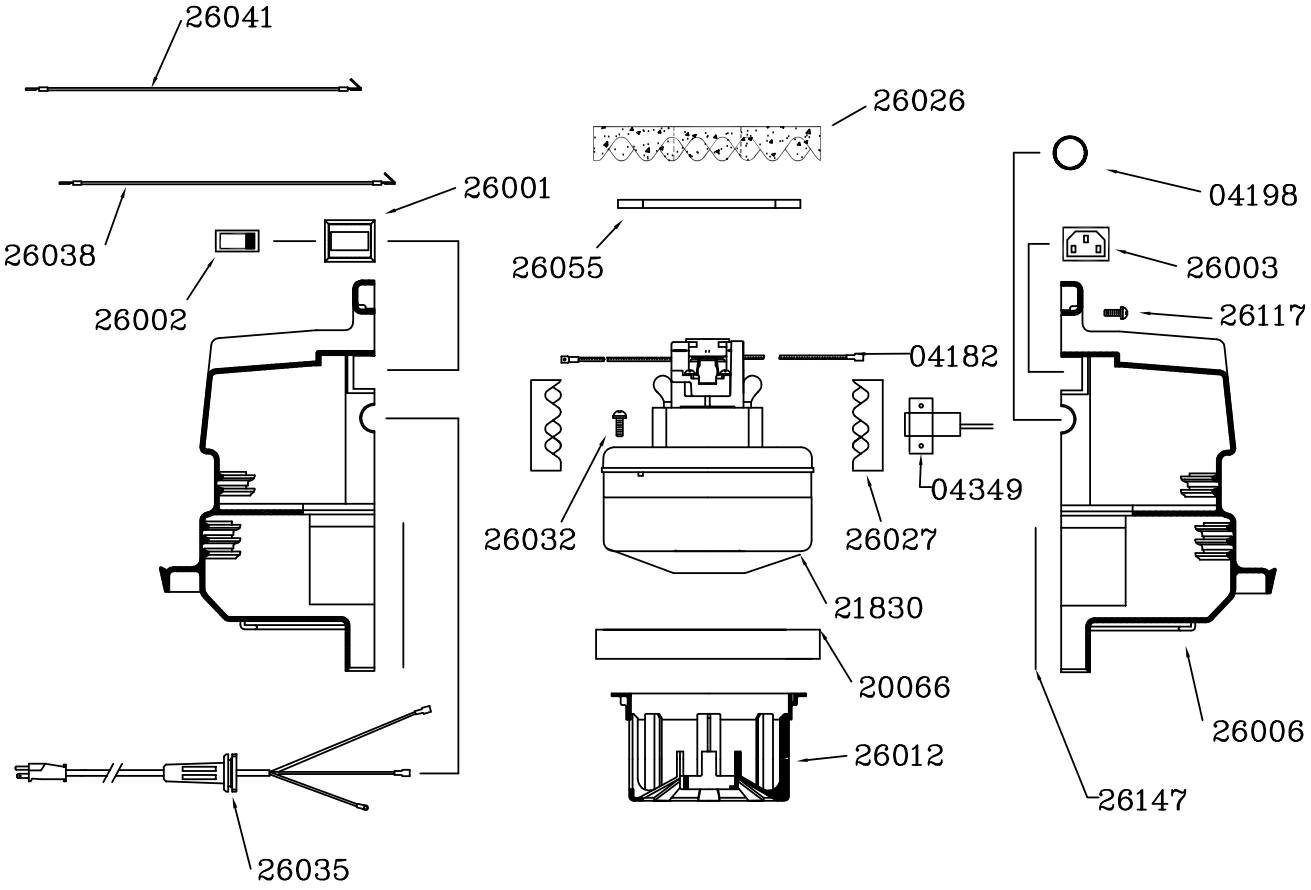

Tank Assembly: Enviro Vac/Targa 330 (26330)

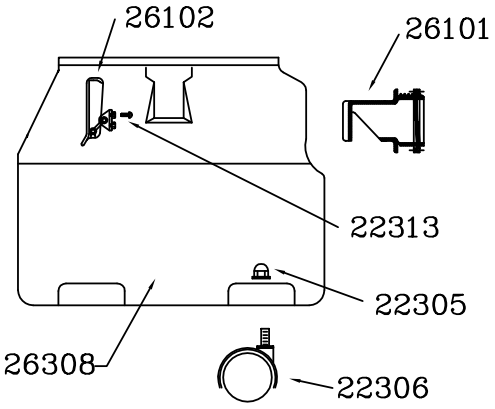

Hose Assembly 1¼" X 8' (28992)

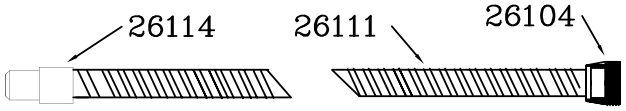

Filters

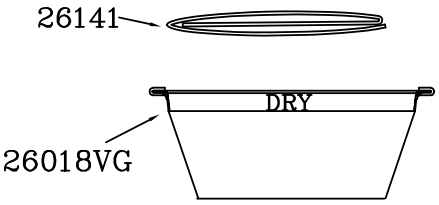

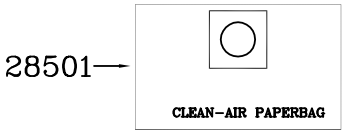

Parts / Pièces

Targa Head Enviro Vac (26200-1)

Part N.	Description	Quantity
04182	FEMALE CONNECTOR	2
04198	PLUG – DOME	1
04349	SPEED CONTROL	1
21830	VAC MOTOR BY-PASS	1
20066	MOTOR GASKET	1
26001	SWITCH PLATE	1
26002	SWITCH – 2 SPEED	1
26003	POWER OUTLET PLUG	1
26006	MOTOR HOUSING – BLUE	2
26012	FILTER CAGE – SMALL	1
26026	TOP FOAM DISC	1
26027	ACCOUSTIC FOAM – LOWER	8
26032	SCREW – 1 X 10/16" PHS	2
26050	POWER CORD – 35'/10.7M	1
26147	HOUSING GASKET	2
26038	WIRE ASSEMBLY – BLACK	1
26041	WIRE ASSEMBLY – GROUND	1
26055	MOTOR GASKET – UPPER	1
26117	SCREW #8 X ¾" PHS	12

Tank Assembly: Enviro Vac/Targa 330 (26330)

Part N.	Description	Quantity
22305	NUT – 3/8-16 ACORN FLANGED	4
22306	CASTER	4
22313	SCREW – #10 X 3/8" PHS	4
26101	INLET AIR DEFLECTOR	1
26102	TANK CLAMP	2
26308	TANK ENVIRO/330 – GREEN	1

Hose Assembly 1¼" X 8' (28992)

Part N.	Description	Quantity
26104	INLET SWIVEL NUT	1
26111	HOSE 1½" X 8'	1
26114	HOSE CUFF 1½" – 1¼"	1

Filters

Part N.	Description	Quantity
26018VG	TARGA FILTER – DRY SMALL	1
26141	JOGGER RING	1
28501	FILTER BAGS – S (10 PK)	0.1

Parts / Pièces

Targa Head 330 (26200)

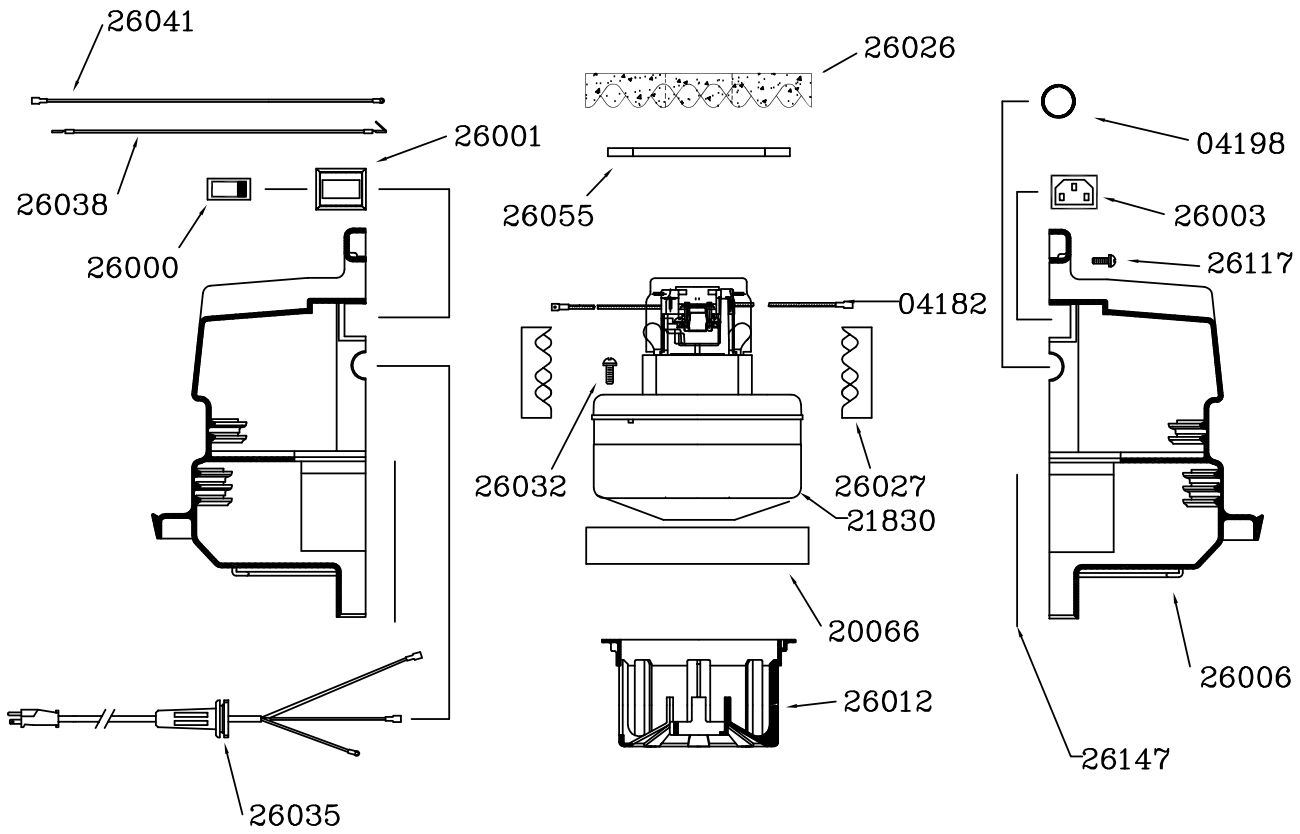

Tank Assembly: Enviro Vac/Targa 330 (26330)

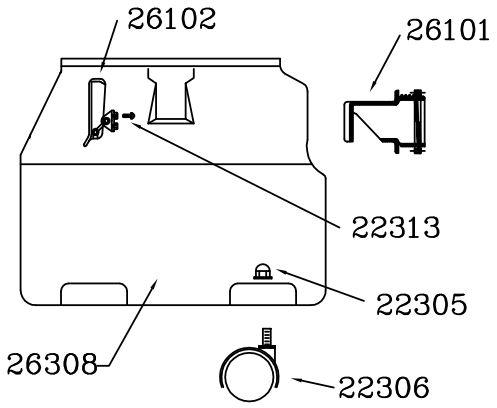

Hose Assembly 1¼" X 8' (28992)

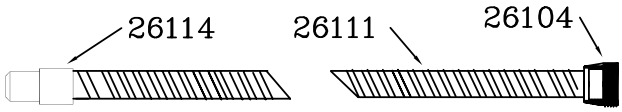

Filters

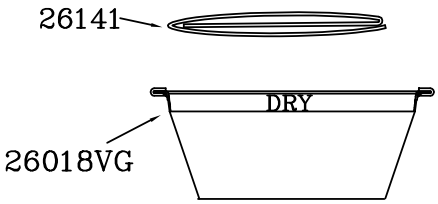

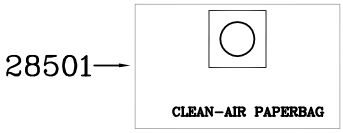

Parts / Pièces

Targa Head Enviro Vac (26200-1)

Part N.	Description	Quantity
04182	FEMALE CONNECTOR	2
04198	PLUG – DOME	1
20066	MOTOR GASKET	1
21830	VAC MOTOR BY PASS	1
26000	ROCKER SWITCH	1
26001	SWITCH PLATE	1
26003	POWER OUTLET PLUG	1
26006	MOTOR HOUSING – BLUE	2
26012	FILTER CAGE – SMALL	1
26027	ACCOUSTIC FOAM – LOWER	8
26026	TOP FOAM DISC	1
26032	SCREW – 1 X 10/16" PHS	2
26035	POWER CORD – 35'/10.7M	1
26038	WIRE ASSEMBLY – BLACK	1
26041	WIRE ASSEMBLY – BLACK	1
26055	WIRE ASSEMBLY – GROUND	1
26055	MOTOR GASKET – UPPER	1
26117	SCREW – #8 X ¾" PHS	12
26147	HOUSING GASKET	2

Tank Assembly: Enviro Vac/Targa 330 (26330)

Part N.	Description	Quantity
22305	NUT – 3/8-16 ACORN FLANGED	4
22306	CASTER	4
22313	SCREW – #10 X 3/8" PHS	4
26101	INLET AIR DEFLECTOR	1
26102	TANK CLAMP	2
26308	TANK ENVIRO/330 – GREEN	1

Hose Assembly 1¼" X 8' (28992)

Part N.	Description	Quantity
26104	INLET SWIVEL NUT	1
26111	HOSE 1½" X 8'	1
26114	HOSE CUFF 1½" – 1¼"	1

Filters

Part N.	Description	Quantity
26018VG	TARGA FILTER – DRY SMALL	1
26141	JOGGER RING	1
28501	FILTER BAGS – S (10 PK)	0.1

Parts / Pièces

Targa Head 660 (26201)

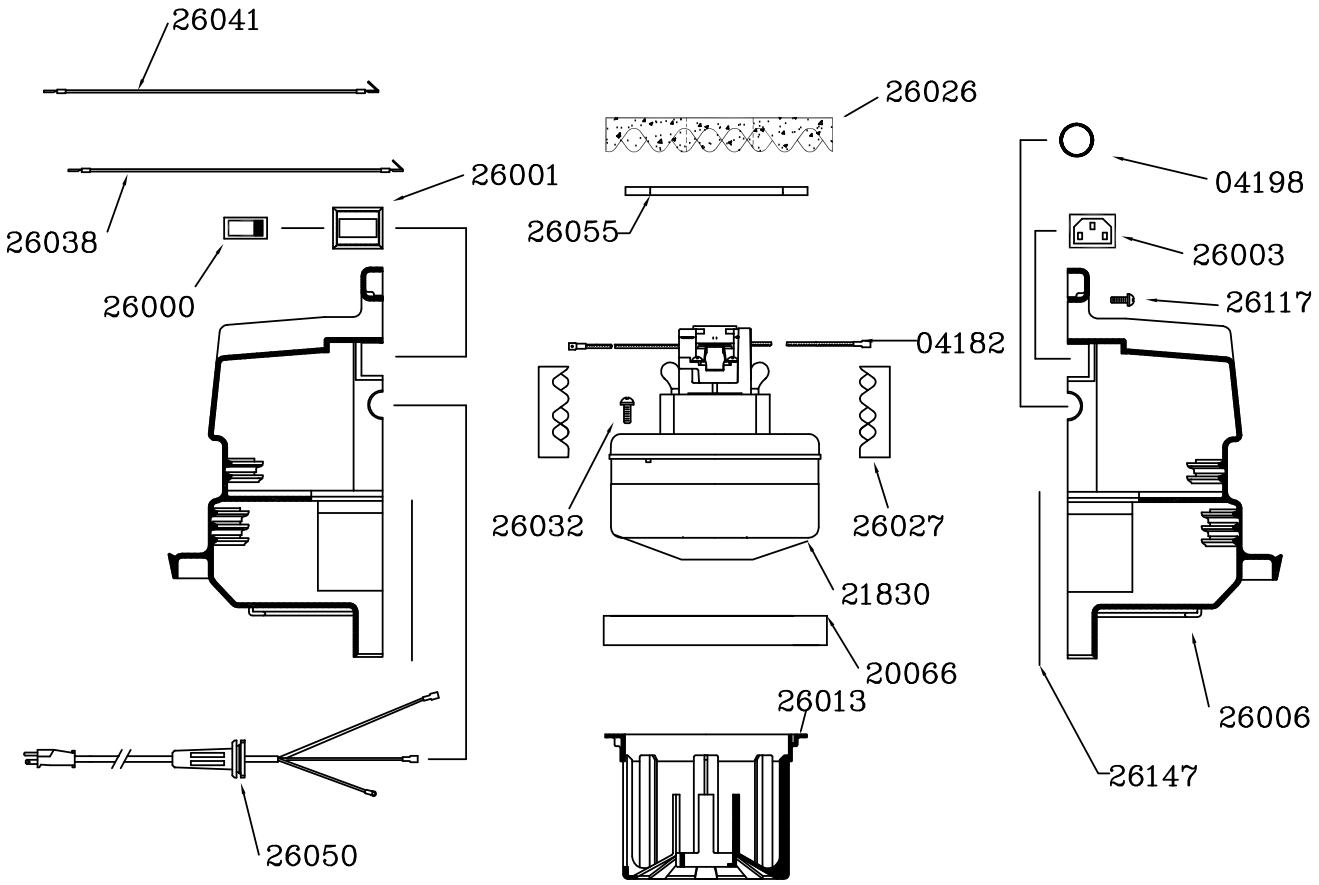

Tank Assembly: Targa 660/990 (26331)

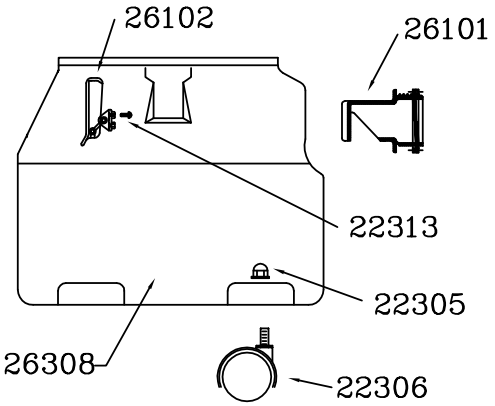

Hose Assembly 1½" X 8' (28990)

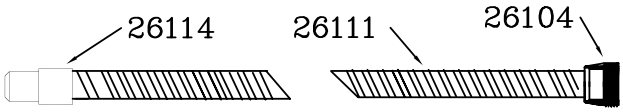

Filters

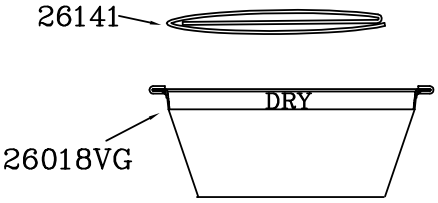

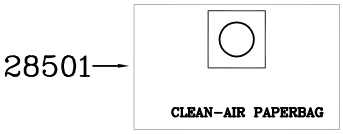

Parts / Pièces

Targa Head 660 (26201)

Part N.	Description	Quantity
04182	FEMALE CONNECTOR	2
04198	PLUG – DOME	1
21082	CORD GRIP	1
21715	FAN HOUSING	1
21828	VAC MOTOR 2 STAGE	1
20069	MOTOR GASKET	1
26000	ROCKER SWITCH	1
26001	SWITCH PLATE	1
26003	POWER OUTLET PLUG	1
26006	MOTOR HOUSING – BLUE	2
26013	FILTER CAGE – LARGE	1
26027	ACCOUSTIC FOAM – LOWER	8
26028	ACCOUSTIC FOAM – TOP	2
26029	ACCOUSTIC FOAM – SIDE	2
26030	ACCOUSTIC FOAM – UPPER	2
26032	SCREW 1 X 10/16" PHS	2
26038	WIRE ASSEMBLY – BLACK	1
26041	WIRE ASSEMBLY – GROUND	1
26050	POWER CORD 50'/12.3M	1
26055	MOTOR GASKET – UPPER	1
26117	SCREW #8 X ¾" PHS	12
21760	CARBON BRUSH KIT	1

Tank Assembly: Targa 660/990 (26331)

Part N.	Description	Quantity
22305	NUT 3/8-16 ACORN FLANGED	5
22306	CASTER	5
22313	SCREW #10 X 3/8" PHS	4
26101	INLET AIR DEFLECTOR	1
26102	TANK CLAMP	2
26309	TANK 660 /990 – GREEN	1

Hose Assembly 1½" X 8' (28990)

Part N.	Description	Quantity
26104	INLET SWIVEL NUT	1
26111	HOSE 1½" X 8'	1
26113	HOSE CUFF 1½"	1

Filters

Part N.	Description	Quantity
26020VG	TARGA FILTER – DRY LARGE	1
26141	JOGGER RING	1
28502	FILTER BAGS – LG (10 PK)	0.1

Parts / Pièces

Targa Head 990/XL 12/XL 18 (26202)

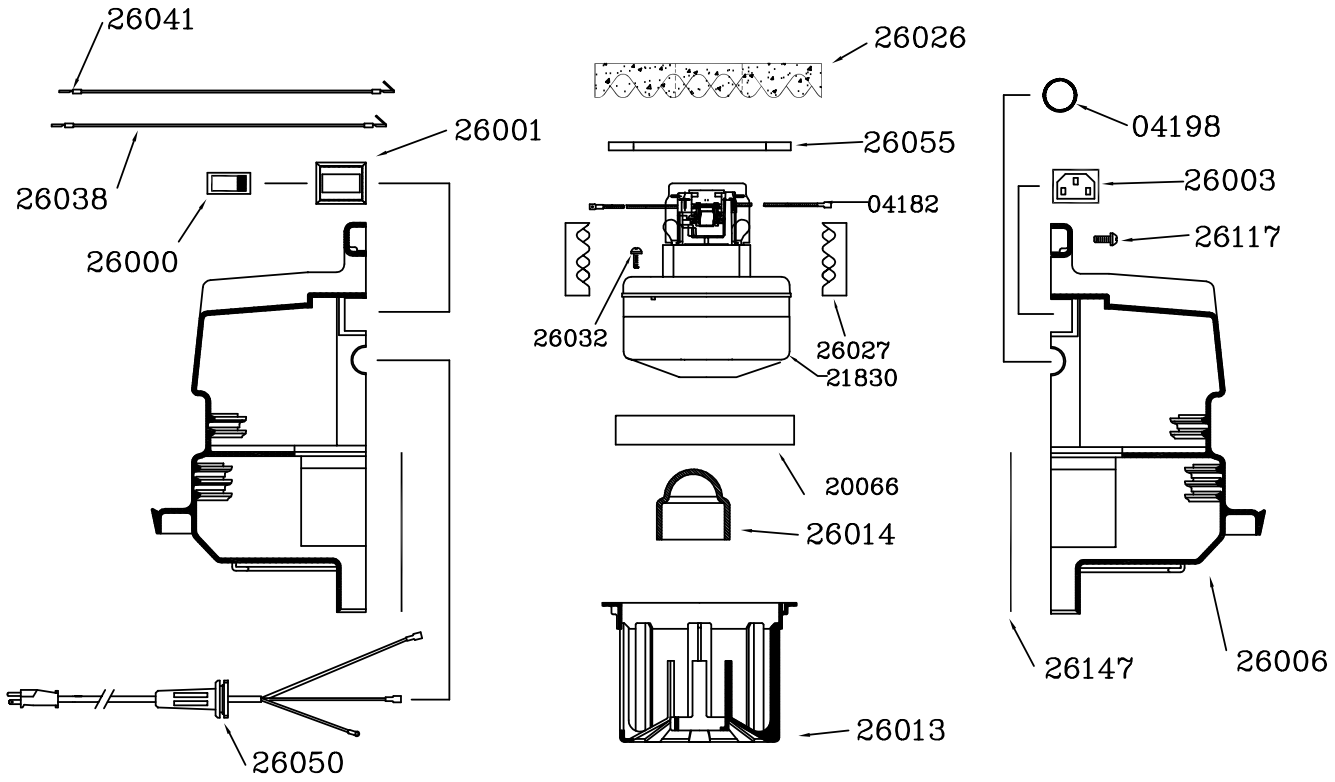

Tank Assembly: Targa 660/990 (26331)

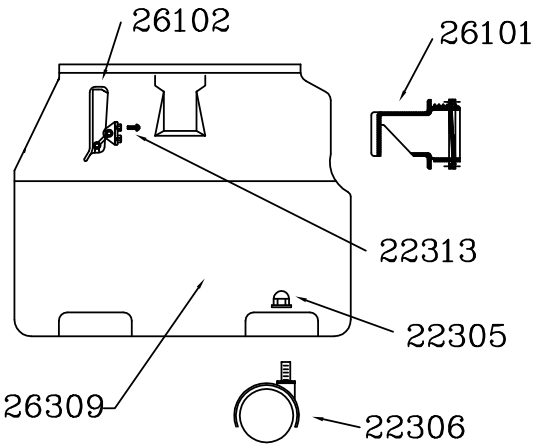

Hose Assembly 1½" X 8' (28990)

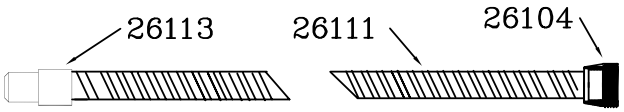

Filters

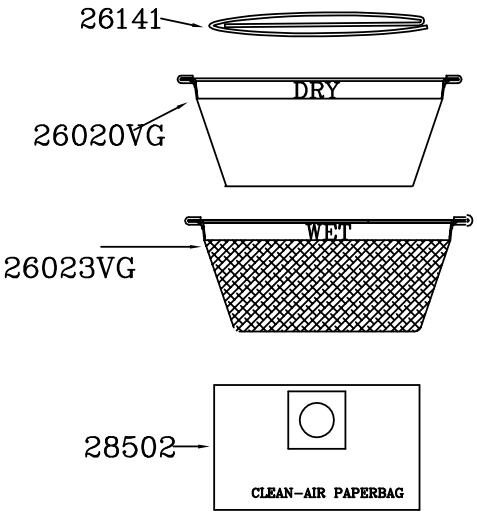

Parts / Pièces

Targa Head 990/XL 12/XL 18 (26202)

Part N.	Description	Quantity
04182	FEMALE CONNECTOR	2
04198	PLUG – DOME	1
20066	MOTOR GASKET – LOWER	1
21830	VAC MOTOR – BI-PASS	1
26000	ROCKER SWITCH	1
26001	SWITCH PLATE	1
26003	POWER OUTLET PLUG	1
26006	MOTOR HOUSING – BLUE	2
26013	FILTER CAGE – LARGE	1
26014	FLOAT SHUT OFF	1
26026	TOP FOAM DISC	1
26027	ACCOUSTIC FOAM – LOWER	8
26032	SCREW – 1 X 10/16" PHS	2
26038	WIRE ASSEMBLY – BLACK	1
26041	WIRE ASSEMBLY – GROUND	1
26050	POWER CORD – 50'/15.24M	1
26055	MOTOR GASKET – UPPER	1
26117	SCREW – #8 X ¾" PHS	12
26147	HOUSING GASKET	2

Tank Assembly: Targa 660/990 (26331)

Part N.	Description	Quantity
22305	NUT 3/8-16 ACORN FLANGED	5
22306	CASTER	5
22313	SCREW #10 X 3/8" PHS	4
26101	INLET AIR DEFLECTOR	1
26102	TANK CLAMP	2
26309	TANK 660/990 – GREEN	1

Hose Assembly 1½" X 8' (28990)

Part N.	Description	Quantity
26104	INLET SWIVEL NUT	1
26111	HOSE 1½" X 8'	1
26113	HOSE CUFF 1½"	1

Filters

Part N.	Description	Quantity
26020VG	TARGA FILTER – DRY LARGE	1
26023VG	TARGA FILTER – WET LARGE	1
26141	JOGGER RING	1
28502	FILTER BAGS – LG (10 PK)	0.1

Parts / Pièces

Targa Head 990/XL 12/XL 18 (26202)

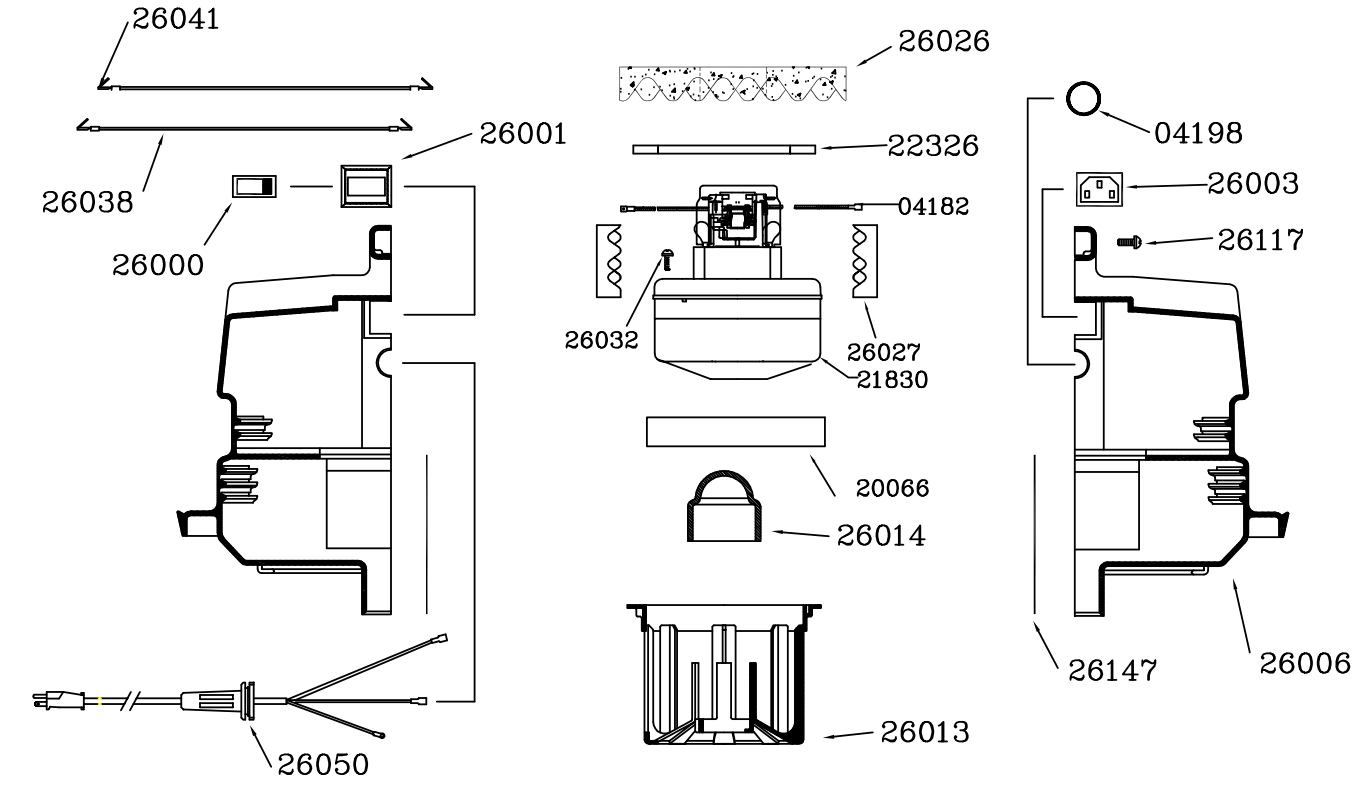

Tank Assembly XL 12 (26332)

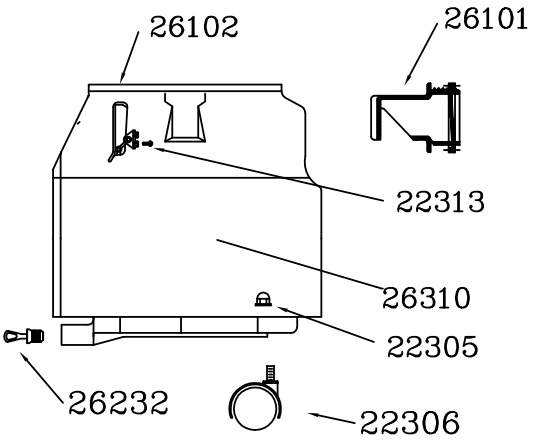

Hose Assembly 1½" X 10' (29006)

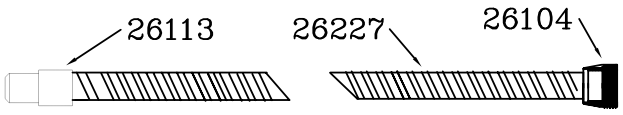

Filters

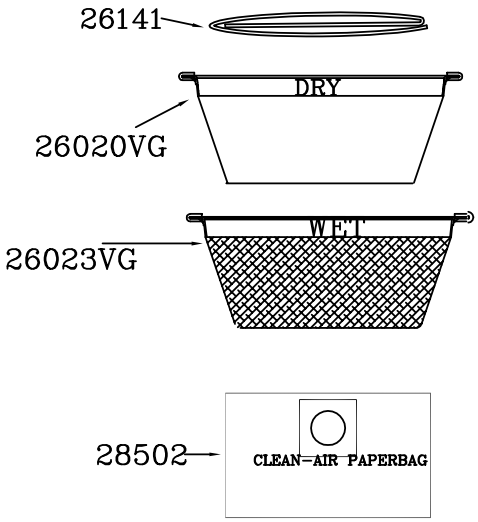

Parts / Pièces

Targa Head 990/XL 12/XL 18 (26202)

Part N.	Description	Quantity
04182	FEMALE CONNECTOR	2
04198	PLUG – DOME	1
20066	MOTOR GASKET – LOWER	1
21830	VAC MOTOR – BI-PASS	1
26000	ROCKER SWITCH	1
26001	SWITCH PLATE	1
26003	POWER OUTLET PLUG	1
26006	MOTOR HOUSING – BLUE	2
26013	FILTER CAGE – LARGE	1
26014	FLOAT SHUT OFF	1
26026	TOP FOAM DISC	1
26027	ACCOUSTIC FOAM – LOWER	8
26032	SCREW – 1 X 10/16" PHS	2
26038	WIRE ASSEMBLY – BLACK	1
26041	WIRE ASSEMBLY – GROUND	1
26050	POWER CORD – 50'/15.24M	1
26055	MOTOR GASKET – UPPER	1
26117	SCREW – #8 X ¾" PHS	12
26147	HOUSING GASKET	2

Tank Assembly: Targa 660/990 (26331)

Part N.	Description	Quantity
22305	NUT – 3/8-16 ACORN FLANGED	5
22306	CASTER	5
22313	SCREW – #10 X 3/8" PHS	4
26101	INLET AIR DEFLECTOR	1
26102	TANK CLAMP	2
26232	DRAIN PLUG ASSEMBLY	1
26310	TANK XL 12 – GREEN	1

Hose Assembly 1½" X 10' (29006)

Part N.	Description	Quantity
26104	Inlet Swivel Nut	1
26227	Hose 1½" X 10'	1
26113	Hose Cuff 1 ½"	1

Filters

Part N.	Description	Quantity
26020VG	TARGA FILTER – DRY LARGE	1
26023VG	TARGA FILTER – WET LARGE	1
26141	JOGGER RING	1
28502	FILTER BAGS – LG (10 PK)	0.1

Parts / Pièces

Targa Head 990/XL 12/XL 18 (26202)

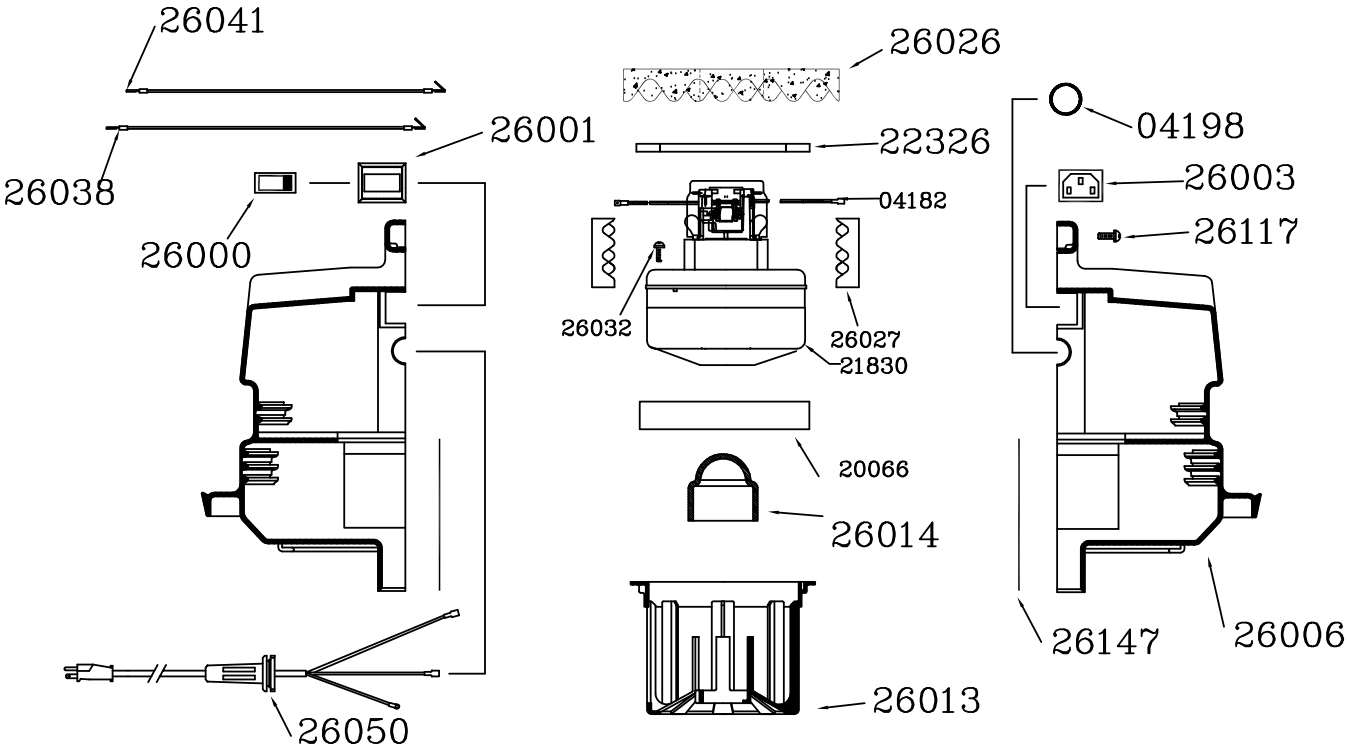

Tank & Dolly Assembly XL 12 Dolly (26334)
Tank Assembly XL 12 Dolly (26194)

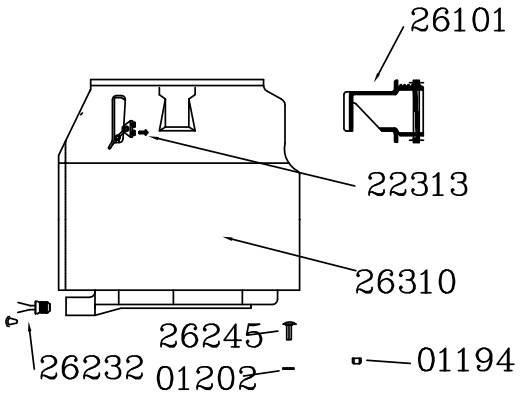

Dolly Assembly XL12/XL18/PC3 (26260)

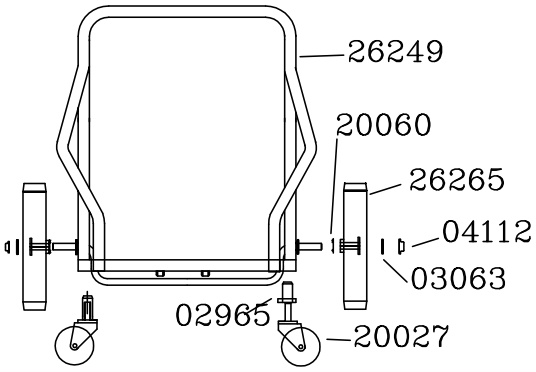

Hose Assembly 1½" X 10' (29006)

Filters

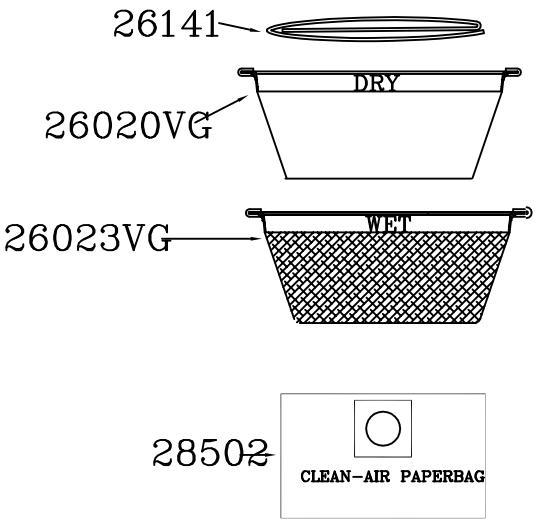

Parts / Pièces

Targa Head 990/XL 12/XL 18 (26202)

Part N.	Description	Quantity
04182	FEMALE CONNECTOR	2
04198	PLUG – DOME	1
20066	MOTOR GASKET – LOWER	1
21830	VAC MOTOR – BI-PASS	1
26000	ROCKER SWITCH	1
26001	SWITCH PLATE	1
26003	POWER OUTLET PLUG	1
26006	MOTOR HOUSING – BLUE	2
26013	FILTER CAGE – LARGE	1
26014	FLOAT SHUT OFF	1
26026	TOP FOAM DISC	1
26027	ACCOUSTIC FOAM – LOWER	8
26032	SCREW – 1 X 10/16" PHS	2
26038	WIRE ASSEMBLY – BLACK	1
26041	WIRE ASSEMBLY – GROUND	1
26050	POWER CORD – 50'/15.24M	1
26055	MOTOR GASKET – UPPER	1
26117	SCREW – #8 X ¾" PHS	12
26147	HOUSING GASKET	2

Tank & Dolly Assembly XL 12 Dolly (26334)
Tank Assembly XL 12 Dolly (26194)

Part N.	Description	Quantity
01194	NUT ¼-20 HEX	3
01202	WASHER ¼" SHAKEPROOF	3
22313	SCREW – #10 X 3/8" PHS	4
26101	INLET AIR DEFLECTOR	1
26102	TANK CLAMP	2
26232	DRAIN PLUG ASSEMBLY	1
26245	BOLT ¼ X ¾ CARRIAGE	3
26310	TANK XL 12 – GREEN	1

Dolly Assembly XL12/XL18/PC3 (26260)

Part N.	Description	Quantity
02965	CASTER SOCKET	2
03063	WASHER ½" NYLON	4
04112	AXLE END CAP	2
20027	CASTER 3″	2
20060	WASHER ½" TENSION	2
26249	DOLLY FRAME XL12/XL18/PC3	1
26265	WHEEL 10" GREY	2

Hose Assembly 1½″ X 10′ (29006)

Part N.	Description	Quantity
26104	INLET SWIVEL NUT	1
26227	HOSE 1½" X 10'	1
26113	HOSE CUFF 1½"	1

Filters

Part N.	Description	Quantity
26020VG	TARGA FILTER – DRY LARGE	1
26023VG	TARGA FILTER – WET LARGE	1
26141	JOGGER RING	1
28502	FILTER BAGS – LG (10 PK)	0.1

Parts / Pièces

Targa Head 990/XL 12/XL 18 (26202)

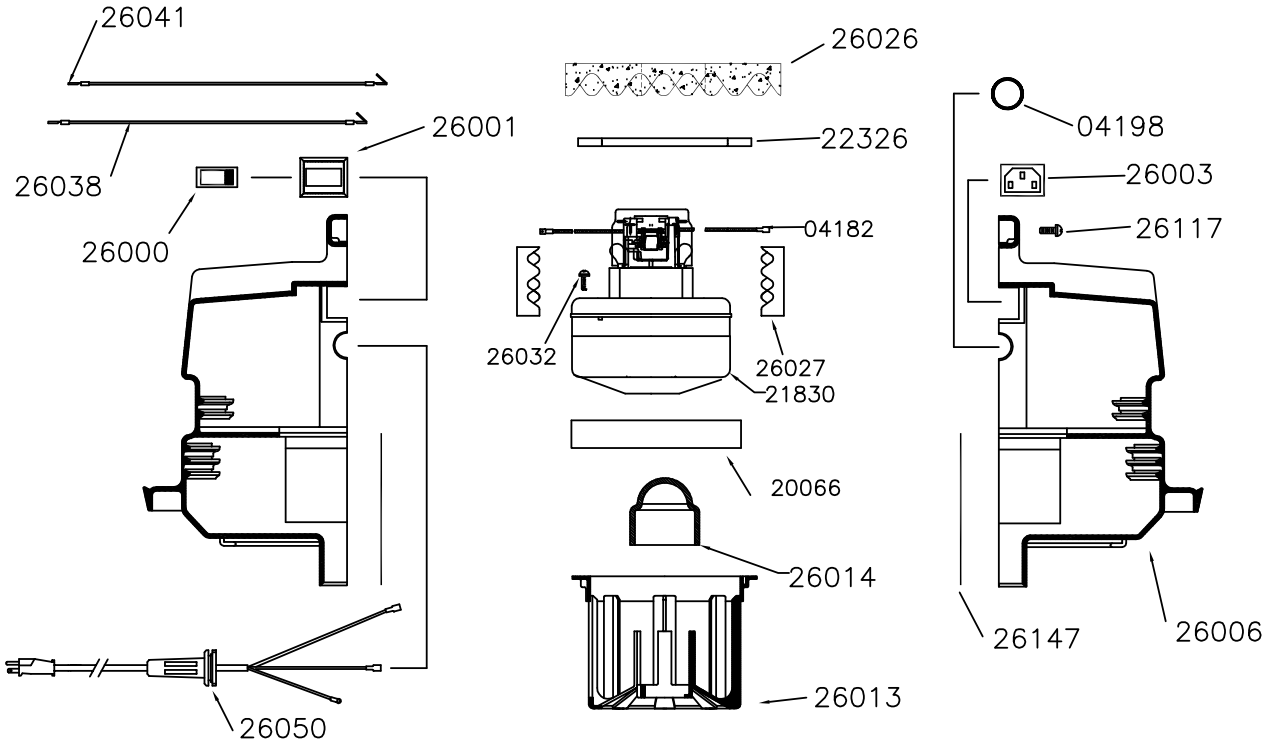

Tank & Dolly Assembly XL 18 Dolly (26333)
Tank Assembly XL 18 Dolly – Green (26195)

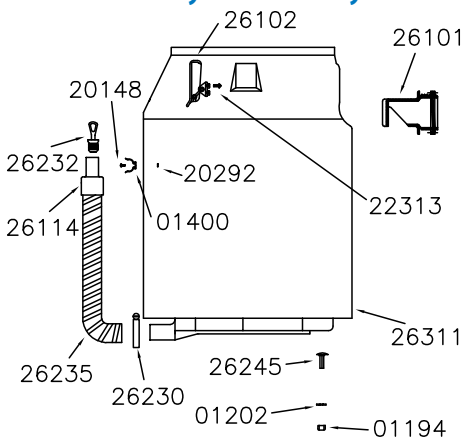

Hose Assembly 1½" X 10' (29006)

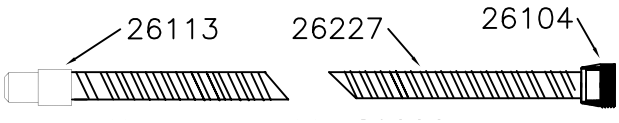

Filters

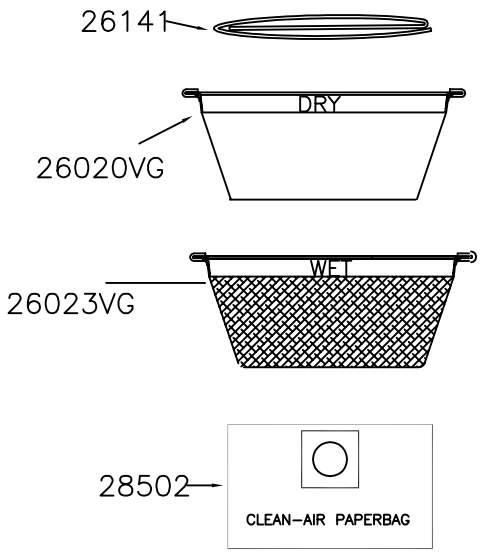

Dolly Assembly XL12/XL18/PC3 (26260)

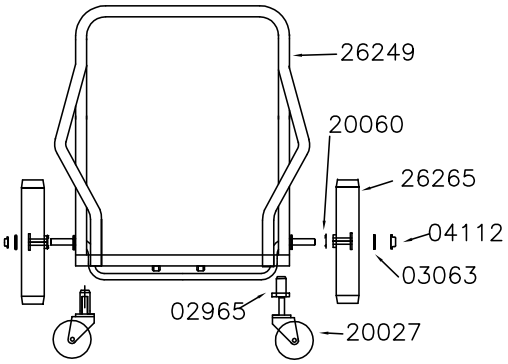

Parts / Pièces

Targa Head 990/XL 12/XL 18 (26202)

Part N.	Description	Quantity
04182	FEMALE CONNECTOR	2
04198	PLUG – DOME	1
20066	MOTOR GASKET – LOWER	1
21830	VAC MOTOR – BI-PASS	1
26000	ROCKER SWITCH	1
26001	SWITCH PLATE	1
26003	POWER OUTLET PLUG	1
26006	MOTOR HOUSING – BLUE	2
26013	FILTER CAGE – LARGE	1
26014	FLOAT SHUT OFF	1
26026	TOP FOAM DISC	1
26027	ACCOUSTIC FOAM – LOWER	8
26032	SCREW – 1 X 10/16" PHS	2
26038	WIRE ASSEMBLY – BLACK	1
26041	WIRE ASSEMBLY – GROUND	1
26050	POWER CORD – 50'/15.24M	1
26055	MOTOR GASKET – UPPER	1
26117	SCREW – #8 X ¾" PHS	12
26147	HOUSING GASKET	2

Tank & Dolly Assembly XL 18 Dolly (26333)
Tank Assembly XL 18 Dolly – Green (26195)

Part N.	Description	Quantity
01194	NUT ¼-20 HEX	3
01202	WASHER ¼" SHAKEPROOF	3
01400	BROOM HOLDER CLIPS	1
20148	RIVET 624 X ½	1
20292	WASHER 8L BRASS	1
22313	SCREW #10 X 3/8" PHS	4
26101	INLET AIR DEFLECTOR	1
26102	TANK CLAMP	2
26114	HOSE CUFF 1 ½" – 1 ¼"	1
26235	DRAIN HOSE CUT 2 FT	1
26230	DRAIN HOSE CLAMP	1
26232	DRAIN PLUG ASSEMBLY	1
26245	BOLT ¼ X ¾ CARRIAGE	3
26311	TANK XL 18 – GREEN	1

Dolly Assembly XL12/XL18/PC3 (26260)

Part N.	Description	Quantity
02965	CASTER SOCKET	2
03063	WASHER ½" NYLON	4
04112	AXLE END CAP	2
20027	CASTER 3″	2
20060	WASHER ½" TENSION	2
26249	DOLLY FRAME XL12/XL18/PC3	1
26265	WHEEL 10" GREY	2

Hose Assembly 1½″ X 10′ (29006)

Part N.	Description	Quantity
26104	INLET SWIVEL NUT	1
26227	HOSE 1½" X 10'	1
26113	HOSE CUFF 1½"	1

Filters

Part N.	Description	Quantity
26020VG	TARGA FILTER – DRY LARGE	1
26023VG	TARGA FILTER – WET LARGE	1
26141	JOGGER RING	1
28502	FILTER BAGS – LG (10 PK)	0.1

Parts / Pièces

Targa Head 990/XL 12/XL 18 (26202)

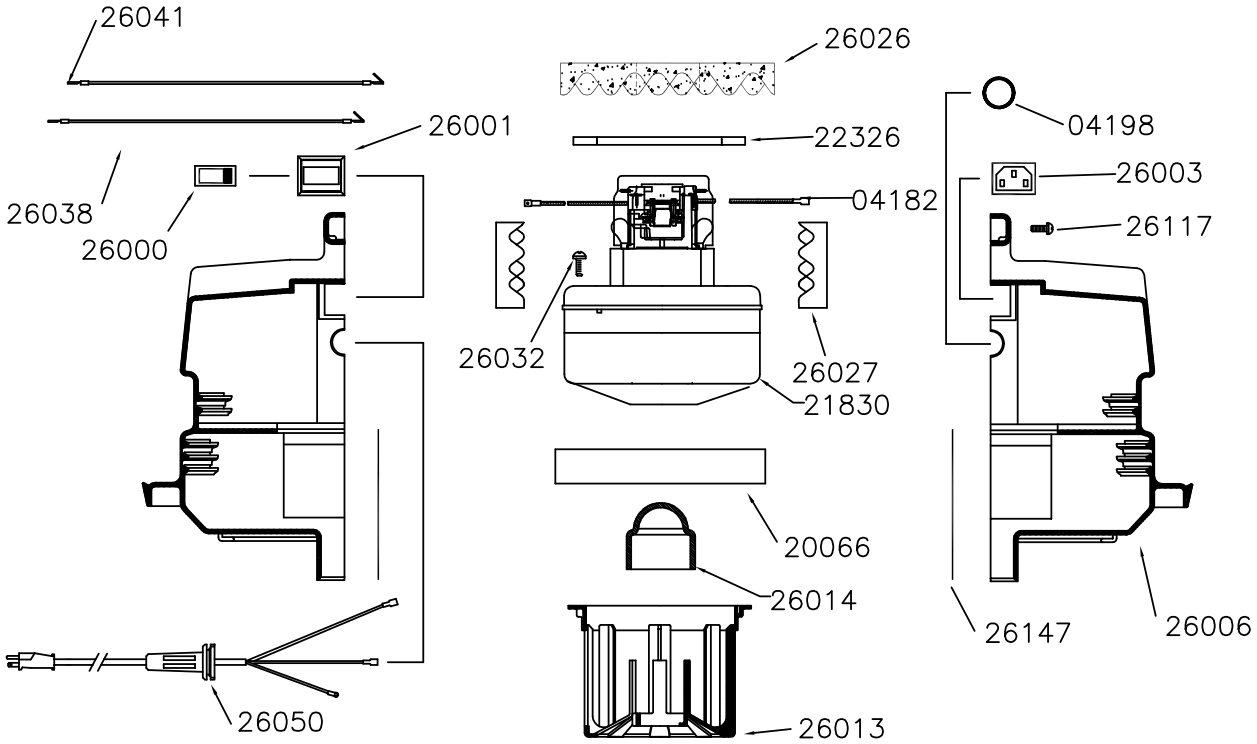

Tank & Dolly Assembly XL 18 Dolly (26333)
Tank Assembly XL 18 Tip & Pour – Green (26198)

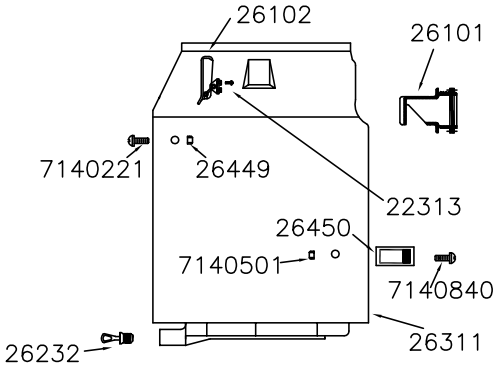

Hose Assembly 1½" X 10' (29006)

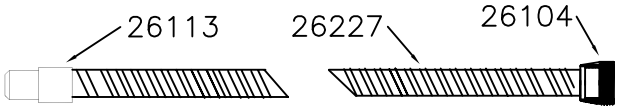

Filters

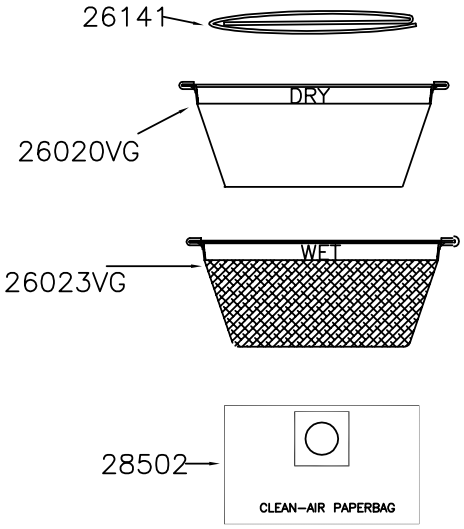

Dolly Frame XL18 Tip & Pour (26263)

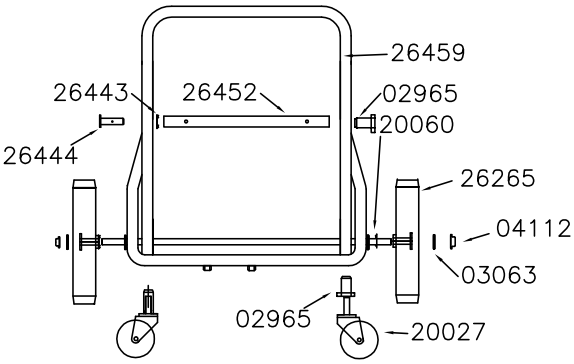

Parts / Pièces

Targa Head 990/XL 12/XL 18 (26202)

Part N.	Description	Quantity
04182	FEMALE CONNECTOR	2
04198	PLUG – DOME	1
20066	MOTOR GASKET – LOWER	1
21830	VAC MOTOR – BI-PASS	1
26000	ROCKER SWITCH	1
26001	SWITCH PLATE	1
26003	POWER OUTLET PLUG	1
26006	MOTOR HOUSING – BLUE	2
26013	FILTER CAGE – LARGE	1
26014	FLOAT SHUT OFF	1
26026	TOP FOAM DISC	1
26027	ACCOUSTIC FOAM – LOWER	8
26032	SCREW – 1 X 10/16" PHS	2
26038	WIRE ASSEMBLY – BLACK	1
26041	WIRE ASSEMBLY – GROUND	1
26050	POWER CORD – 50'/15.24M	1
26055	MOTOR GASKET – UPPER	1
26117	SCREW – #8 X ¾" PHS	12
26147	HOUSING GASKET	2

Tank & Dolly Assembly XL 18 Dolly (26333)
Tank Assembly XL 18 Tip & Pour – Green (26198)

Part N.	Description	Quantity
22313	SCREW #10 X 3/8" PHS	4
26101	INLET AIR DEFLECTOR	1
26102	TANK CLAMP	2
26232	DRAIN PLUG ASSEMBLY	1
26311	TANK XL 18 – GREEN	1
26449	WELD NUT SIZED	2
26450	HANDLE MACHINED	1
7140221	SCREW 5/16-18 X 1- ¼ HX	2
7140501	NUT ¼-20 NYLK	2
7140840	SCREW ¼-20 X 1 PANPHL	2

Dolly Frame XL18 Tip & Pour (26263)

Part N.	Description	Quantity
02965	CASTER SOCKET	2
03063	WASHER ½" NYLON	4
04112	AXLE END CAP	2
20027	CASTER 3″	2
20060	WASHER ½" TENSION	2
26265	WHEEL 10" GREY	2
26443	HITCH PIN CLIP	2
26444	CLEVIS PIN – TANK HINGE	2
26452	HINGE TUBE XL 18 TIP & POUR	1
26459	DOLLY XL18 TIP & POUR PAINTED	1

Hose Assembly 1½″ X 10′ (29006)

Part N.	Description	Quantity
26104	INLET SWIVEL NUT	1
26227	HOSE 1½" X 10'	1
26113	HOSE CUFF 1½"	1

Filters

Part N.	Description	Quantity
26020VG	TARGA FILTER – DRY LARGE	1
26023VG	TARGA FILTER – WET LARGE	1
26141	JOGGER RING	1
28502	FILTER BAGS – LG (10 PK)	0.1

Sécurité, opération et entretien

Conservez ces instructions. Lisez et suivez tous les avertissements et mises en garde avant d'utiliser cet aspirateur. Cette unité est conçue pour un usage commercial.

S'il est bien entretenu, cet aspirateur vous donnera de nombreuses années de satisfaction de fonctionnement sans problème. Toutes les pièces ont été inspectées en suivant des normes de contrôles de qualités rigides avant leur assemblage final. Avant l'emballage, votre aspirateur a été de nouveau inspecté pour assurer un assemblage sans défauts.

Cet aspirateur est emballé pour prévenir les dommages en cours d'expédition. Nous recommandons que lors de la livraison, vous déballiez l'unité afin de l'inspecter pour tous dommages. Seul un examen visuel révélera des dommages qui ont pu se produire lors du transport.

Consignes de sécurité importantes

AVERTISSEMENT : Lire toutes les instructions et consignes avant d'utiliser votre Dustbane Targa.

Pour réduire les risques d'incendie, de choc électrique ou de blessure :

- Ne pas laisser le Targa branché. Débranchez l'appareil lorsqu'il n'est pas utilisé et avant l'entretien.
- Toujours mettre l'interrupteur du Targa à la position « Arrêt » avant de brancher ou débrancher le balai-rouleau.
- Ne pas utiliser le balai-rouleau 430 ou 499 sur des surfaces humides.
- Ne pas permettre aux enfants de jouer avec l'appareil. Une attention particulière est nécessaire lorsque l'appareil est utilisé par des enfants ou à proximité de ces derniers.
- Utiliser conformément à cette notice avec les accessoires recommandés par Dustbane.
- Ne pas utiliser si le cordon ou la fiche est endommagée. Retourner le Targa à un atelier de réparation s'il ne fonctionne pas bien, s'il est tombé, s'il a été endommagé, oublié à l'extérieur ou immergé.
- Ne pas tirer, soulever ou traîner l'appareil par le cordon. Ne pas utiliser le cordon comme une poignée, le coincer dans l'embrasure d'une porte au l'appuyer contre des arêtes vives ou des coins. Ne pas faire rouler l'appareil sur le cordon. Garder le cordon a l'écart des surfaces chaudes.
- Ne pas débrancher en tirant sur le cordon. Tirer plutôt la fiche.
- Ne pas toucher la fiche au l'appareil lorsque vos mains sont humides.
- N'insérer aucun objet dans les ouvertures. Ne pas utiliser l'appareil lorsqu'une ouverture est bloquée. S'assurer que de la poussière, de la peluche, des cheveux ou d'autres matières ne réduisent pas le débit d'air.
- Maintenir les cheveux, les vêtements amples, les doigts et toutes les parties du corps a l'écart des ouvertures et des pièces mobiles.
- Ne pas aspirer de matières en combustion ou qui dégagent de la fumée, telles que les cigarettes, allumettes ou cendres chaudes.
- Ne pas utiliser l'appareil si le sac à poussière ou le filtre n'est pas en place.
- Mettre toutes les commandes à la position « Arrêt » avant de débrancher l'appareil.
- User de la prudence lors du nettoyage des escaliers.
- Ne pas aspirer des liquides inflammables ou combustibles comme de l'essence et ne pas faire fonctionner dans des endroits où peuvent se trouver de tels liquides.
- Les Targa 330 et 660 servent à l'àspiration sèche seulement ; ne pas utiliser à l'extérieur ou sur les surfaces humides.
- Utiliser les aspirateurs Targa à l'intérieur seulement.

N.B. Cet aspirateur est destiné à l'usage industriel seulement.

Instructions de mise à la terre

IMPORTANT : Méthode de mise à la terre incorrecte peut entraîner un risque de décharge électrique.

Les Targa 330, 660, 990 et XL doivent être mis à la terre. En cas de défaillance ou de panne éventuelle, la mise à la terre fournit au courant un chemin de moindre résistance qui réduit le risque de choc électrique. Targa est pourvu d'un cordon muni d'un conducteur de terre et d'une fiche avec broche de terre. La fiche doit être branchée dans une prise appropriée correctement installée et mise à terre conformément aux règlements et ordonnances municipaux.

AVERTISSEMENT : Un conducteur de terre mal raccordé peut entraîner un risque de choc électrique. Consulter un électricien ou on technicien d'entretien qualifié si vous n'êtes pas certain que la prise est correctement mise à terre. Ne pas modifier la fiche fournie avec l'appareil – si elle ne peut être insérée dans la prise, faire installer une prise adéquate par un électricien qualifie. ÉVALUÉ À MOINS DE 15 AMPÈRES ET DESTINÉ À UN CIRCUIT D'ALIMENTATION NOMINAL DE 120 VOLTS : les aspirateurs Targa sont munis d'une fiche de mise à terre semblable à celle illustrée par le croquis. S'assurer que l'appareil est branché à une prise de courant ayant la même configuration que la fiche. Aucun adaptateur ne devrait être utilisé avec cet appareil.

GROUNDING INSTRUCTIONS
DIRECTIVES DE MISE À LA TERRE

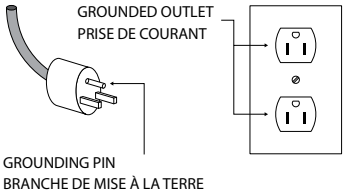

Assemblage et utilisation du Targa

Déballer

Enlever l'aspirateur et ses accessoires de la boîte et vérifier que toutes les pièces indiquées sur la liste sont incluses.

Assemblage – Débris secs

1. Si vous désirez utiliser un sac-filtre en papier, attacher le à l'orifice et assurez-vous que le collet adhère aux côtes du réservoir.

2. Insérer le filtre sec dans le réservoir et assurer vous qu'il bien positionner en place.

3. Insérer l'anneau de sac (jogger ring).

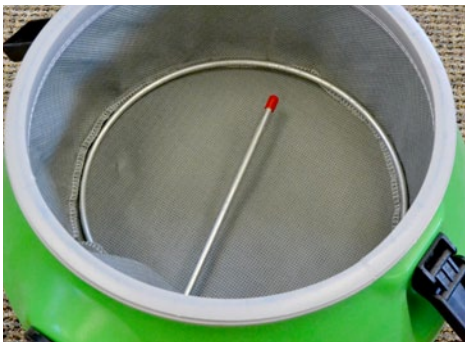

4. Positioner l'anneau de sac (jogger ring) dans le fond du filtre sec.

5. Si vous utilisez un filtre HEPA, l'attacher à la base de la tête d'aspirateur. Viser en place en utilisant la bride fournit.

Assemblage – Débris humides

1. Insérer le filtre humide dans le réservoir et s'assurer qu'il soit bien positionné en place.

Assemblage – Débris secs et humides

1. Une fois que les filtres sont correctement installés, monter la tête sur le réservoir et fixer solidement.

2. Fixer le raccord pivotant du boyau d'aspiration à la bouche d'entrée de l'air sur le réservoir.

Montage électrique

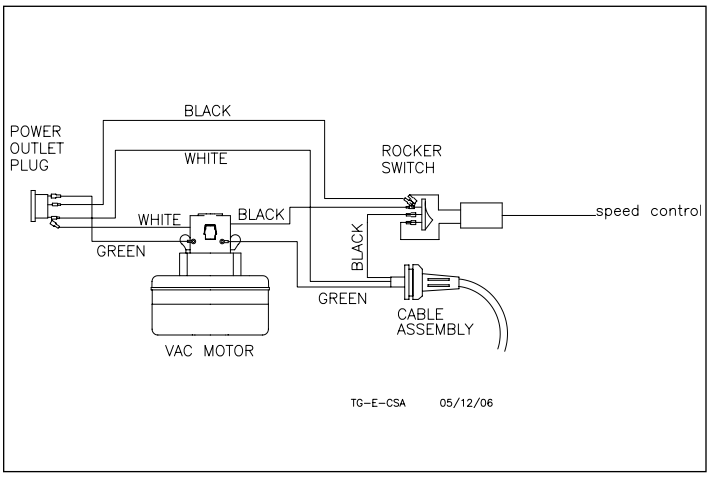

Targa Enviro Vac

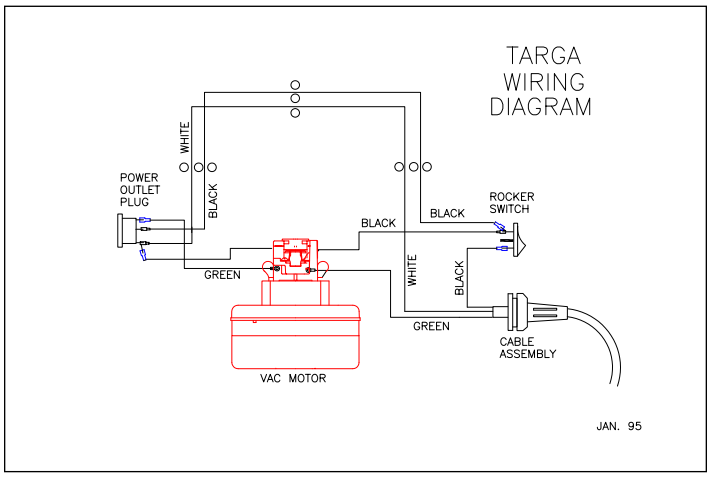

Targa 330, 660, 990, XL 12, XL 12 Dolly, XL 18, 18 Tip & Pour

Entretien

Conseils

Entreposer votre aspirateur à l'intérieur dans un endroit sec et frais à l'épreuve des intempéries afin d'éviter le danger de chocs électriques et/ou des dommages à l'aspirateur.

Les Targa 330 et 660 utilisent un interrupteur automatique thermique qui coupe l'aspirateur si la température du moteur dépasse le niveau acceptable. Si c'est le cas, débrancher l'aspirateur, vérifier le filtre et le boyau pour signes de blocage. L'interrupteur thermique se réactive dans environ 20 minutes.

Soins du boyau

Pour prolonger la vie de votre boyau, nous recommandons les règles suivantes :

1. Éviter de piler sur le boyau ou de placer des objets lours par dessus du boyau.
2. Éviter de tirer sur le boyau de façon excessive ou brusque.
3. Ne pas exposer le boyau directement à la lumière du soleil pendant de longues périodes de temps.
4. Drainer le boyau et rincer avec de l'eau froide après l'aspiration de produits chimiques.

Enrouler le boyau autour de la tête de l'aspirateur lorsque vous ne vous en servez pas.

Accessoires

Après un usage fréquent, il sera peut-être nécessaire de remplacer les brosses de l'accessoire pour tapis et les lames en caoutchouc de l'accessoire universel. Communiquer avec votre distributeur Dustbane pour toute question concernant les aspirateurs Targa et leurs accessoires.

Entretien du moteur de l'aspirateur

Les moteurs de notre série Targa se classent parmi les meilleurs moteurs disponibles. Suivez attentivement les directives décrites dans ce manuel et votre moteur Targa fera 800 heures d'opération avant d'avoir à remplacer les brosses. Après 800 heures d'opération, il est important de remplacer les brosses afin de ne pas endommager le moteur.

Tout autre service devrait être fait par un distributeur Dustbane autorisé seulement.

Qui appeler pour de l'aide

Si vous travaillez avec un distributeur de Dustbane autorisée, contactez-les pour de l'aide. Si aucun contenu de la boîte est manquant, contactez votre revendeur , distributeur ou revendeur Dustbane autorisé. Assurez-vous que vous avez le numéro de série de la machine , situé à l'arrière de celle-ci, lorsque vous appelez.

Systèmes de filtration

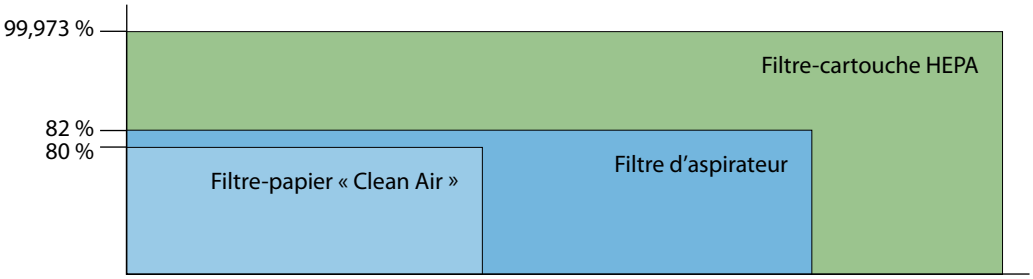

Configurations du filtre et conseils d'entretien

CONFIGUARTION : Système de filtration « Clean-Air » (Filtre Targa Gris)		
INSTALLATION	APPLICATIONS	CONSEILS
1. Enlever la tête bleue de l'aspirateur 2. Insérer le filtre Targa dans le réservoir 3. Remettre la tête bleue de l'aspirateur sur le réservoir pour que le témoin lumineux indicateur de la circulation d'air soit centré avec la prise sur le réservoir. Aligner les brides d'assemblage avec les attaches et les verrouiller	Passer l'aspirateur dans les endroits habituels. (écoles, hôtels, bureaux, etc.)	• Pour maintenir la qualité de l'air et maximiser la durée et la performance du filtre, le nettoyer avec une brosse souple, le secouer ou le laver à l'eau tiède. • Examiner le filtre pour des signes d'usure et le remplacer, si nécessaire. • Pour de meilleurs résultats, utiliser avec un filtre en papier.
CONFIGUARTION : Système de filtration « Clean-Air » Supérieur (Filtre Targa gris et sac-filtre en papier)		
INSTALLATION	APPLICATIONS	CONSEILS
1. Enlever la tête bleue de l'aspirateur. 2. Déplier le sac-filtre en papier, séparant délicatement les parois du sac ; insérer dans le réservoir (avant de mettre en place le filtre Targa). 3. Glisser le collet en caoutchouc du sac-filtre en papier sur la prise d'air. Assurer-vous que le collet adhère aux côtes du réservoir.	Avantageux dans les endroits où l'on passe l'aspirateur habituellement, en raison du sac-filtre en papier. (ie. écoles, hôtels, bureaux, etc.) Excellent dans les situations de poussière fine où l'ensablement du filtre est un problème. (ex. poussière de craie, de sablage, de silice, de fumée, etc.)	• S'assurer que le collet est bien installé sur la prise d'air (sinon, le sac pourrait s'enlever). • Séparer les parois du sac après l'avoir installé pour en maximiser le volume. • Le filtre Targa doit être en place avant d'opérer l'aspirateur.
CONFIGUARTION : Système de filtration « Clean-Air » Optimal (Filtre Targa gris + Sac-filtre + filtre à particules à haute efficacité)		
INSTALLATION	APPLICATIONS	CONSEILS
1. Enlever la tête bleue de l'aspirateur et la placer sur le côté. 2. Placer la bride de serrage sur l'anneau extérieur du filtre à particules à haute efficacité (ne pas serrer avant que le filtre soit sur la cage du flotteur noir. 3. Glisser le filtre à particules à haute efficacité et la bride de serrage par-dessus la cage du flotteur noir. Glisser le filtre tout le long de la cage. 4. Serrer la bride avec un tournevis à fente ou douille de 5/16″.	Passer l'aspirateur dans les endroits où la qualité de l'air est primordiale. (ie. hôpitaux, bureaux avec équipements informatiques, endroits où les gens souffrent d'asthme et d'allergies).	• Pour maximiser la durée et la haute performance du filtre et maintenir la qualité de l'air, le filtre à particules à haute efficacité doit exclusivement être nettoyé avec une brosse souple ou avec de l'air comprimé. • Ne jamais laver ou exposer le filtre à particules à haute efficacité à l'eau, car l'eau peut endommager le tissu du filtre. • Examiner le filtre pour des signes d'usure et le remplacer si nécessaire. • Toujours se servir d'un sac/filtre en papier et d'un filtre Targa.
CONFIGUARTION : Filtration humide (Targa 990 et Targa XL) WARNING! REMOVE ALL OTHER FILTERS BEFORE INSTALLING WET FILTER		
INSTALLATION	APPLICATIONS	CONSEILS
1. Enlever la tête de l'aspirateur. 2. Enlever tout autre filtre. 3. Vider le réservoir de l'aspirateur (rincer avec de l'eau si possible). 4. Placer le filtre humide dans le réservoir ; vous assurer que le joint noir n'est pas poussiéreux et qu'il s'assoie horizontalement sur le bord du réservoir. 5. Remettre la tête de l'aspirateur et attacher les brides de serrage.	Pour aspirer les liquides des tapis et des planchers de bois franc. Idéal pour aspirer les liquides après le décapage et rinçage de planchers ainsi que la neige fondante que l'on retrouve dans les entrées et sur les tapis d'entrées pendant l'hiver.	• Le travail terminé, nettoyer l'appareil en aspirant un peu d'eau propre. Laisser sécher dans un endroit bien aéré. • Pour minimiser le montant de mousse, verser De-Foam de Dustbane dans le réservoir. • Pour vider facilement le réservoir, ne remplir qu'au 3/4. • **Ne pas utiliser ce filtre pour les aspirations sèches, car cela pourrait endommager le moteur.**

Sacs filtre
Code : 28501 – Petit
28502 – Large
10 filtres par paquet

Cartouche filtre HEPA
Code : 26099 – Petit
26100 – Large

Filtre sec
Code : 26018VG – Small
26020VG – Large

Filtre humide
Code : 26023VG – Large

Boyau pour brosse motorisée
Code : 28993

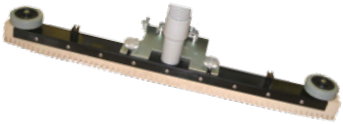

Raclette avant
Code : 28829
Compatible avec les Dolly Targa

Trousse d'accessoires n°1
Code : 28631
Pour le Enviro Vac, Targa 330 et Hip Vac

Outil Eco à tapis 1¼"	**29009**
Outil à plancher 1¼"	**28906**
Brosse à poussière 1¼"	**28999**
Outil à rembourrage 1¼"	**28998**
Outil à crevasse 1¼"	**28997**
Poignée-pistolet 1¼"	**28994**
Manche téléscopique 1¼"	**29007**

Trousse d'accessoires n°2
Code : 28631
Pour le Targa 660

Manche style double courbe 1½"	**28802**
Outil à tapis 1½"	**28722**
Outil Eco à tapis 1½"	**29008**
Brosse à poussière 1¼"	**28999**
Réducteur 1½-1¼"	**29003**
Outil à rembourrage 1¼"	**28998**
Outil à crevasse 1¼"	**28997**

Trousse d'accessoires n°3
Code : 28633
Pour le Targa 990, XL 12, XL 12 Dolly, XL 18 Dolly, XL 18 Tip & Pour et PC-3

Manche style double courbe 1½"	**28802**
Outil universel 1½"	**28729**
Outil Eco à tapis 1½"	**29008**
Brosse à poussière 1¼"	**28999**
Réducteur 1½-1¼"	**29003**
Outil à rembourrage 1¼"	**28998**
Outil à crevasse 1¼"	**28997**

Trousse d'accessoires n°4
Code : 28634
Pour le Targa 330 et 660

Outil Eco à tapis 1¼"	**28721**
Manchon pour boyau	**26114**
Manche style double courbe 1¼"	**28780**

Notes

Notes

Notes

Dustbane Customer Support

Mailing Address

25 Pickering Place
Ottawa, ON K1G 5P4
Canada

Phone

1-800-387-8226

Email

General Inquiries: **info@dustbane.ca**
Technical Inquiries: **techsupport@dustbane.ca**

Website

www.dustbane.ca

Support à la clientèle Dustbane

Adresse postale

25 place Pickering
Ottawa, ON K1G 5P4
Canada

Téléphone

1-800-387-8226

Courriel

Demandes générales : **info@dustbane.ca**
Demandes techniques : **techsupport@dustbane.ca**

Site web

www.dustbane.ca

DUSTBANE

Simplifying the way you clean!
Pour un nettoyage en toute simplicité!